SAMATEC®
SOLID SURFACES

DU PONT ™ CORIAN ®

nuova collezione

piatti doccia
vasche da bagno

modello **Smart**

piatti doccia personalizzabili

CARATTERISTICHE

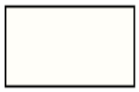

colore GLACIER WHITE

COVER SCARICO

rotonda, bianca con logo Du Pont ™ Corian®

INSTALLAZIONE

a filo o sopra livello pavimentazione

Smart

profondità **80cm**

cod. 8211- 8212- 8213- 8214- 8215- 8216

VISTA DALL'ALTO

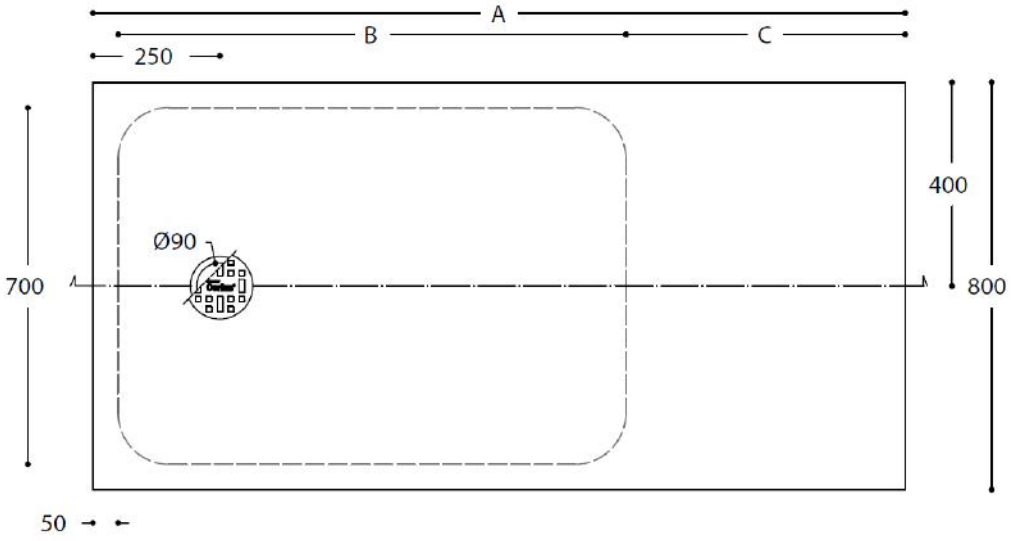

SEZIONE LONGITUDINALE

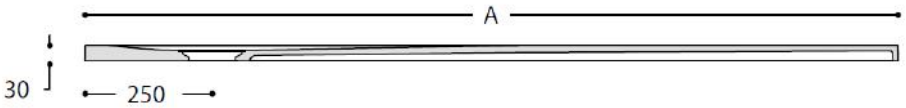

DIMENSIONI DISPONIBILI
(prof.80cm):

MOD	A	B	C
8211	1200	700	450
8212	1200	1100	50
8213	1400	1100	250
8214	1600	1100	450
8215	1800	1100	650
8216	2000	1100	850

Smart

profondità **90cm**

cod. 8221- 8222- 8223- 8224- 8225- 8226

VISTA DALL'ALTO

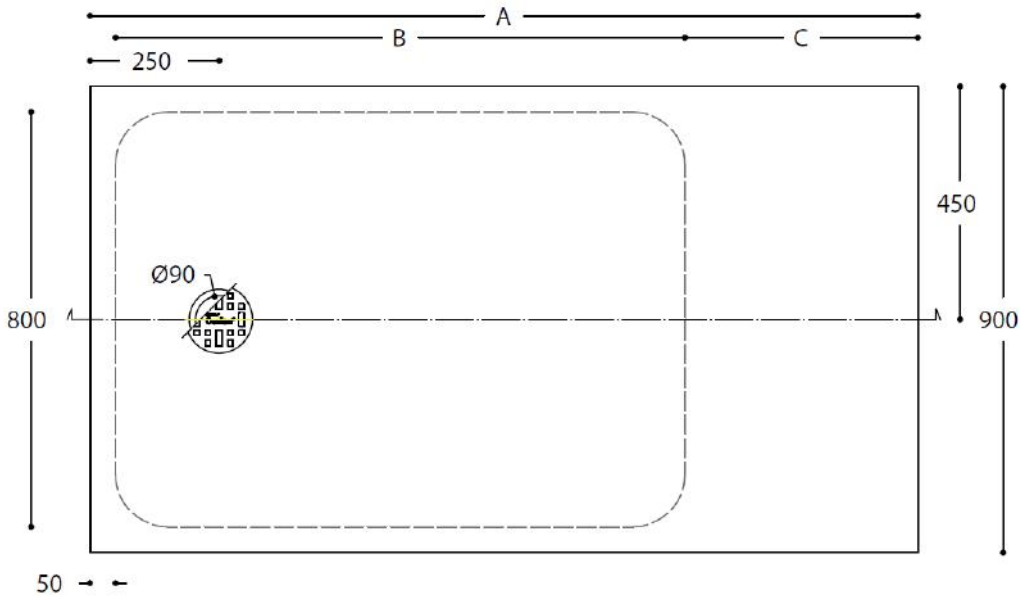

SEZIONE LONGITUDINALE

DIMENSIONI DISPONIBILI
(prof.90cm):

MOD	A	B	C
8221	1200	800	350
8222	1200	1100	50
8223	1400	1100	250
8224	1600	1100	450
8225	1800	1100	650
8226	2000	1100	850

modello **Casual**

piatti doccia pronti per l’installazione

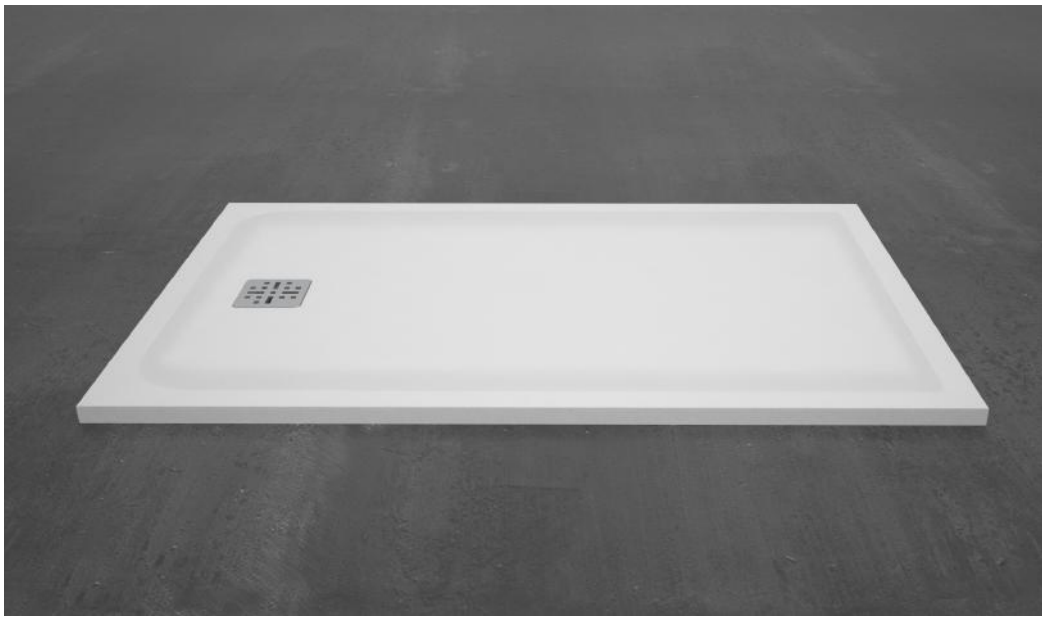

CARATTERISTICHE

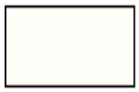

colore CASUAL WHITE

(molto simile al Corian®GLACIER WHITE)

COVER SCARICO

squadrato, in acciaio satinato con logo Du Pont ™ Corian®

INSTALLAZIONE

a filo o sopra livello pavimentazione

Casual

profondità **80cm**

cod. 8001- 8002- 8003- 8004

VISTA DALL'ALTO

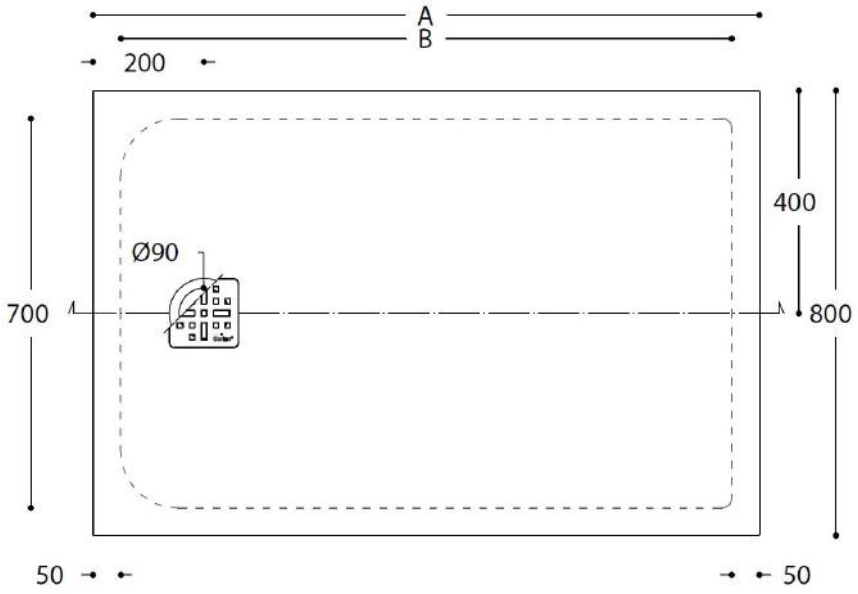

SEZIONE LONGITUDINALE

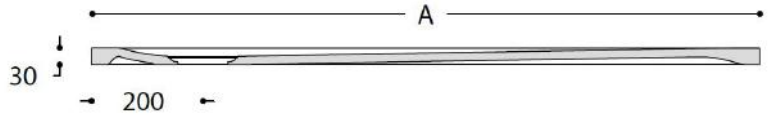

DIMENSIONI DISPONIBILI
(prof.80cm):

MOD	A	B
8001	800	700
8002	1000	900
8003	1200	1100
8004	1400	1300

Casual

profondità **90cm**

cod. 8005- 8006- 8007- 8008

VISTA DALL'ALTO

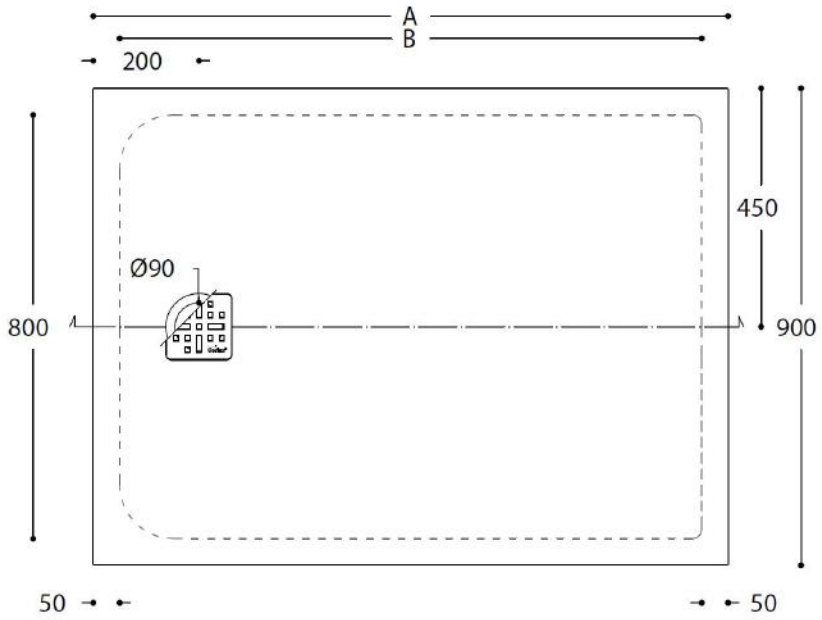

SEZIONE LONGITUDINALE

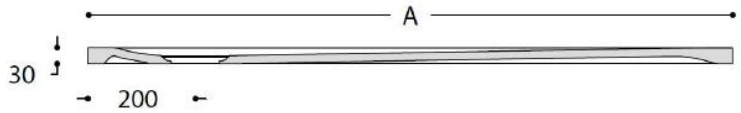

DIMENSIONI DISPONIBILI
(prof.90cm):

MOD	A	B
8001	900	800
8002	1000	900
8003	1200	1100
8004	1400	1300

modello **Delight**

vasche da bagno adattabili

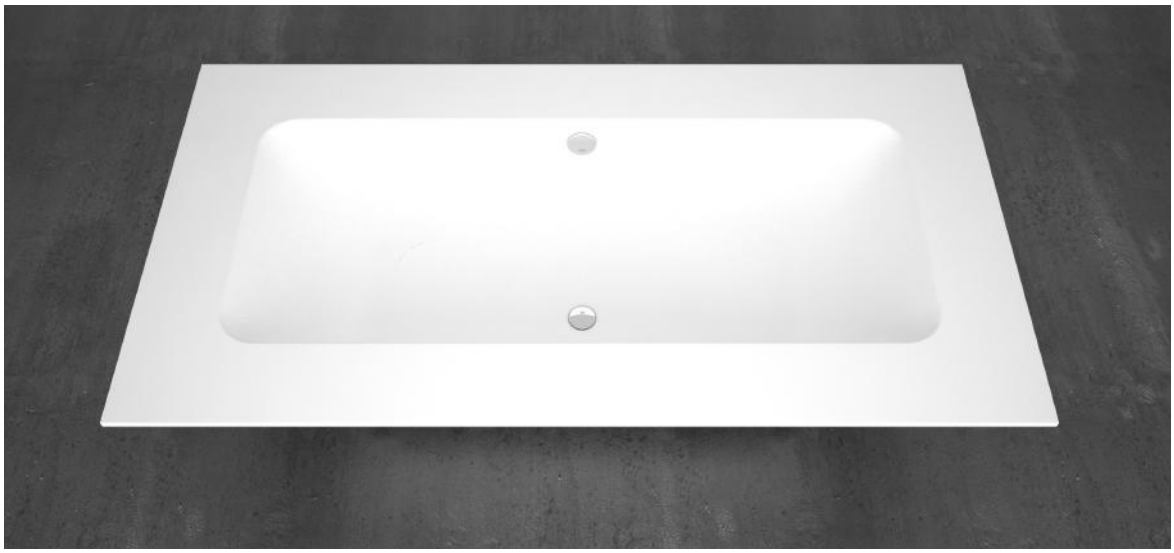

CARATTERISTICHE

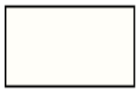

colore DELIGHT WHITE

(molto simile al Corian®GLACIER WHITE)

COVER SCARICO

rotonda in ottone cromato con logo Du Pont ™ Corian®

COVER TROPPO PIENO

rotonda in ottone cromato

Delight

cod. 8410

VISTA DALL'ALTO

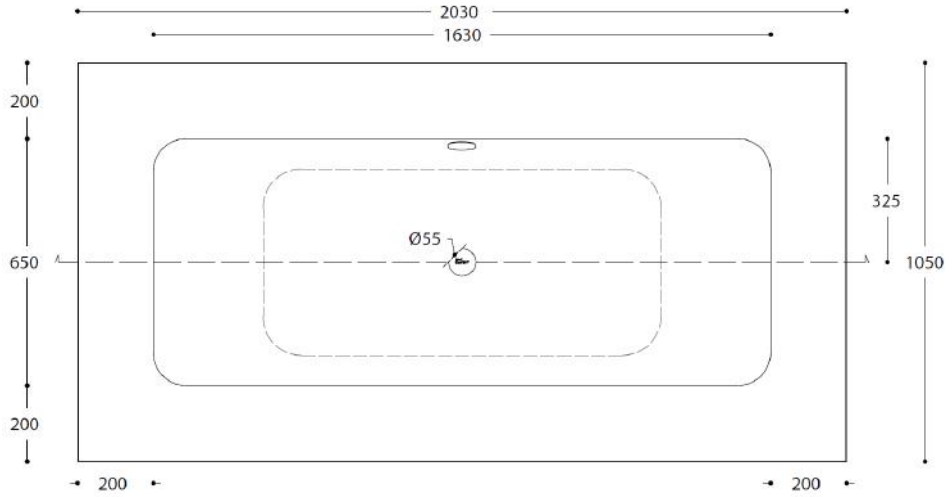

SEZIONE LONGITUDINALE

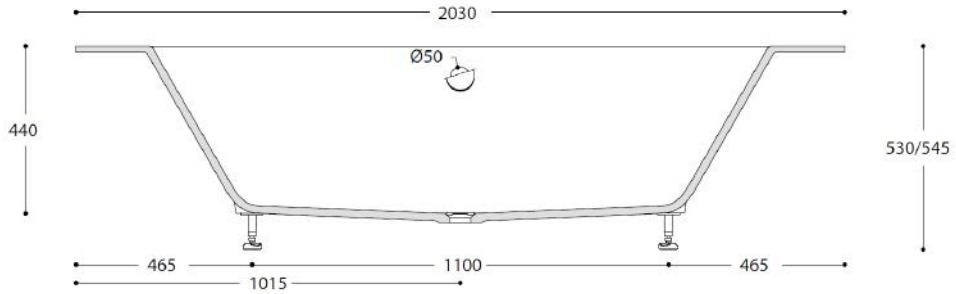

modello **Delight**

vasche da bagno adattabili

CARATTERISTICHE

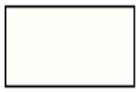

colore DELIGHT WHITE

(molto simile al Corian®GLACIER WHITE)

COVER SCARICO

rotonda in ottone cromato con logo Du Pont ™ Corian®

COVER TROPPO PIENO

rotonda in ottone cromato

Delight

cod. 8420

VISTA DALL'ALTO

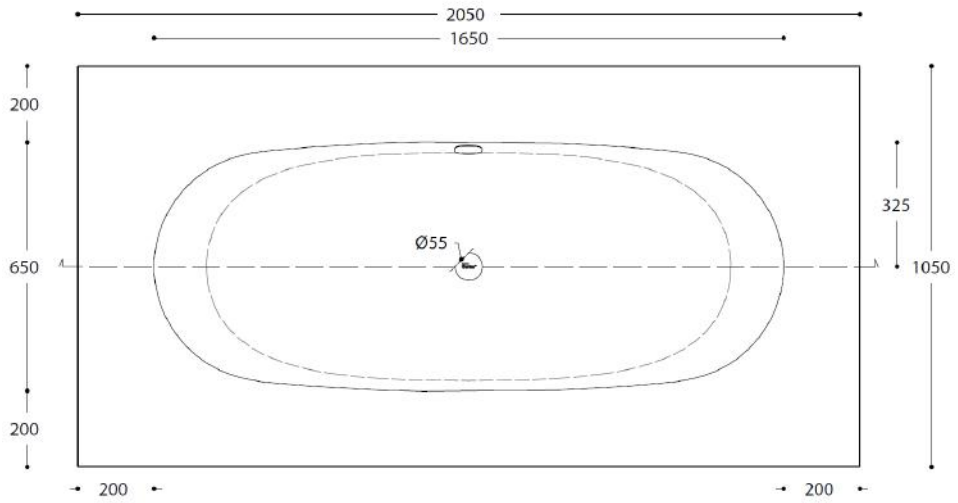

SEZIONE LONGITUDINALE

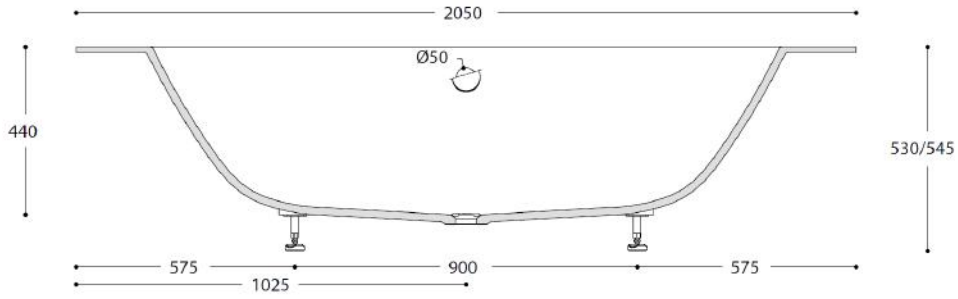

modello **Delight**

vasche da bagno a libera installazione

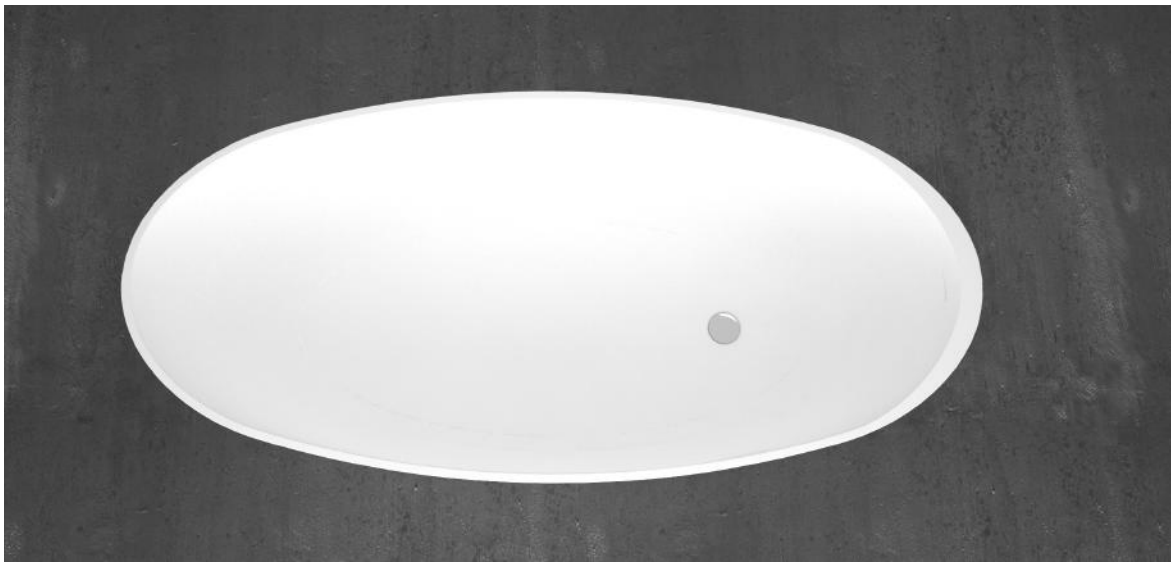

CARATTERISTICHE

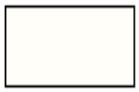

colore DELIGHT WHITE

(molto simile al Corian®GLACIER WHITE)

COVER SCARICO

rotonda in ottone cromato con logo Du Pont ™ Corian®

TROPPO PIENO

integrato

Delight

cod. 8430

VISTA DALL'ALTO

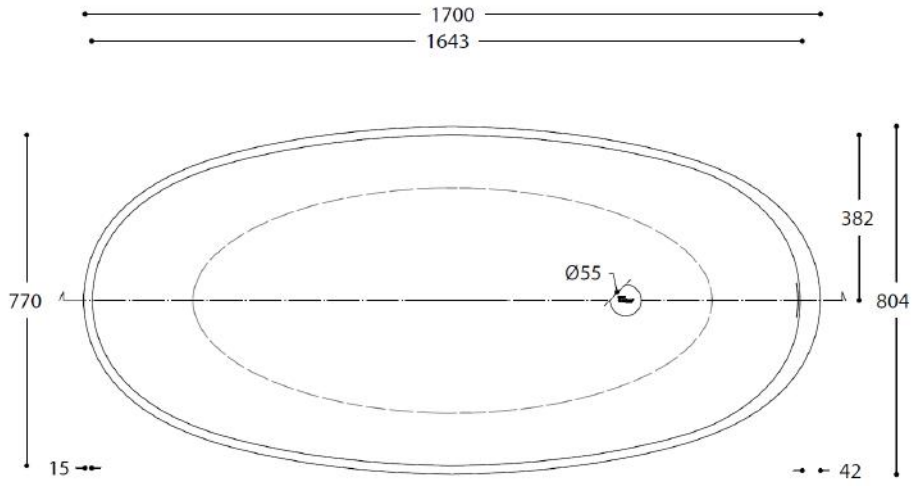

SEZIONE LONGITUDINALE

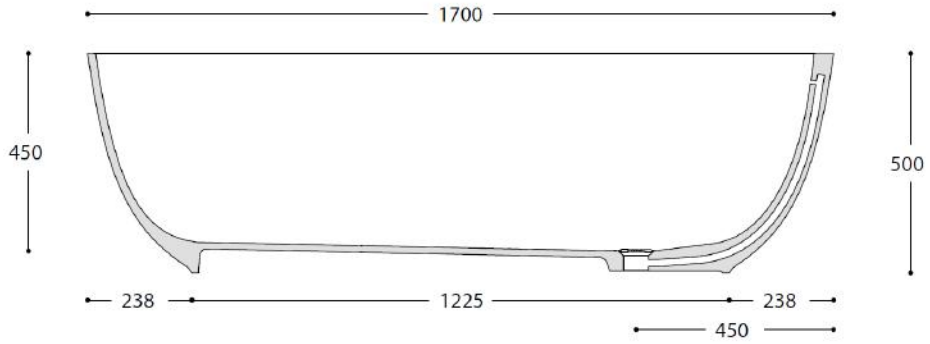

SAMATEC®
SOLID SURFACES

Via Collegno, 114/B
10091- Alpignano (TO)

Tel +39 011 9943165
Fax +39 011 9785419

info@samatec.net

www.samatec.net